Herzlich Willkommen

Information ◆ Einblicke ◆ Antworten ◆ Austausch

Referent:
Georg Lorenz
(Training &Technical Manager)

Thema:
- Dämmen des Kellers: Kellerdecke und erdberührte Bauteile richtig dämmen
- Energetische Sanierung: Gesetze und Fördermöglichkeiten

Referent:
Lucas Sieger
(Vertriebsleiter AD)

Thema:
- zuverlässige Sockelabdichtung mit thepro DDS

Referent:
Hannes Stevens
(Vertriebsleiter AD)

Thema:
- Redbloc – Ziegelfertigteile: Moderne Bauweise für den schnellen Rohbau

Sockelabdichtung mit thepro DDS

29.01.2026

wolf

Workshop thepro DDS - Sockelabdichtung

Workshop thepro DDS - Sockelabdichtung

1980	Gründung der Roland Wolf GmbH
1991	Entwicklung des PENTAFLEX Fugensystems
1992	Patentierung der ersten FBV-Dichtungsbahn
1997	Entwicklung des PENTAFLEX FTS Fugensystems
2008	Verkauf des PENTAFLEX Fugensystems
2012	Markteinführung des wolfseal Fugensystems
2013	Markteinführung des thepro DämmDichtSystems
2019	Markteinführung thepro DDS (Sockelabdichtung)

Workshop thepro DDS - Sockelabdichtung

Unsere heutigen Themen

1. Frischbetonverbundtechnologie nach DBV-Merkblatt
2. Überblick Sockelabdichtung nach DIN 18533
3. Basics
4. Funktionsweise
5. FAQ / Erfahrungen
6. Praxis

wolf

Workshop thepro DDS - Sockelabdichtung

1. Frischbetonverbundtechnologie nach DBV-Merkblatt

Workshop thepro DDS - Sockelabdichtung

1. Frischbetonverbundtechnologie nach DBV-Merkblatt

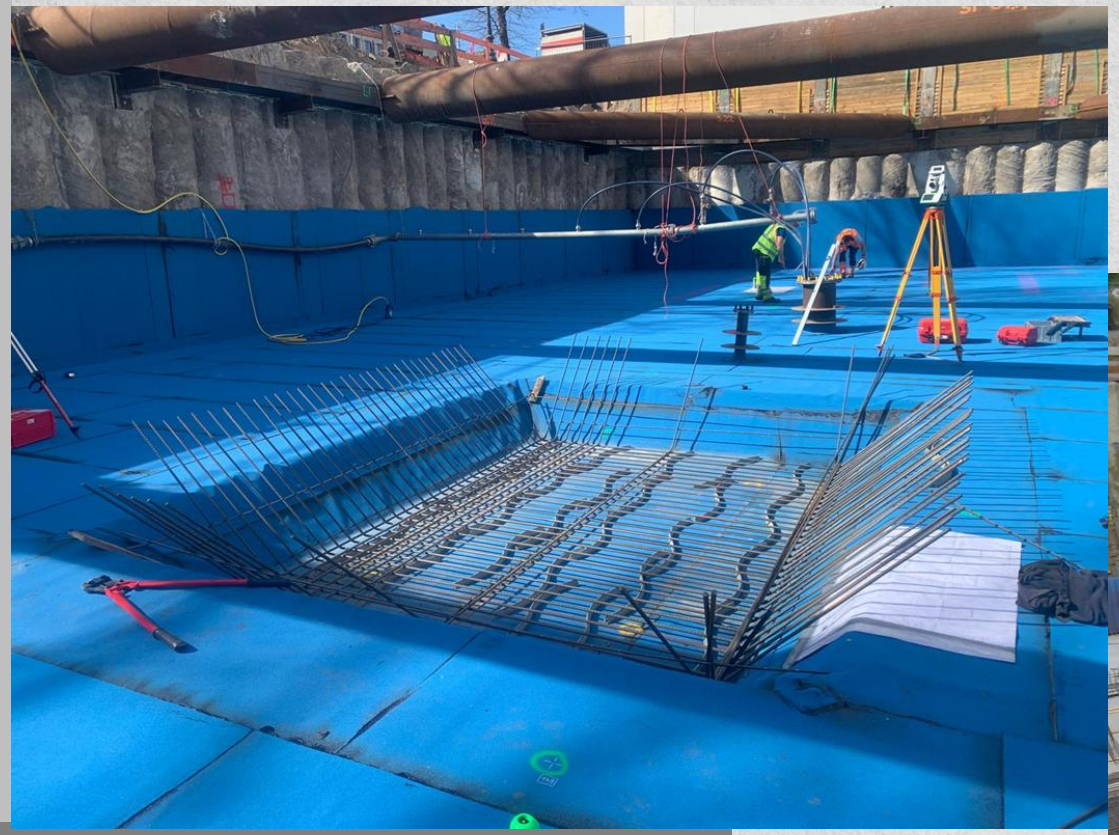

wolf

Workshop thepro DDS - Sockelabdichtung

1. Frischbetonverbundtechnologie nach DBV-M

Funktionsweise

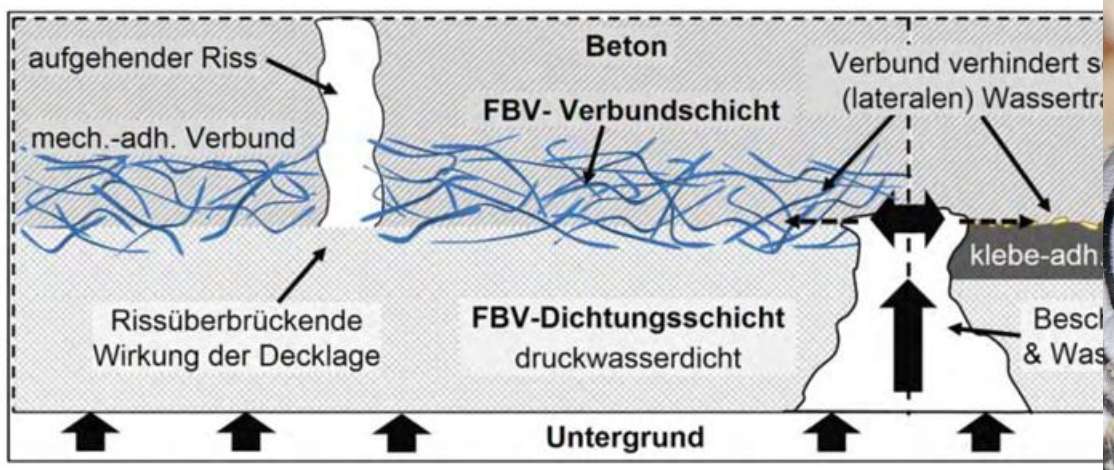

Bild 1 Schematische, unmaßstäbliche Darstellung der Funktion von FBV-Systemen mit mechanisch-adhäsiv
Unscaled schema of membrane functions with mechanical-adhesive (left) or glue-adhesive bond (rig

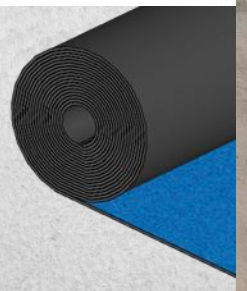

Workshop thepro DDS - Sockelabdichtung

2. Überblick Sockelabdichtung nach DIN 18533

Der Sockel

Warum ist dieser Bereich so kritisch?

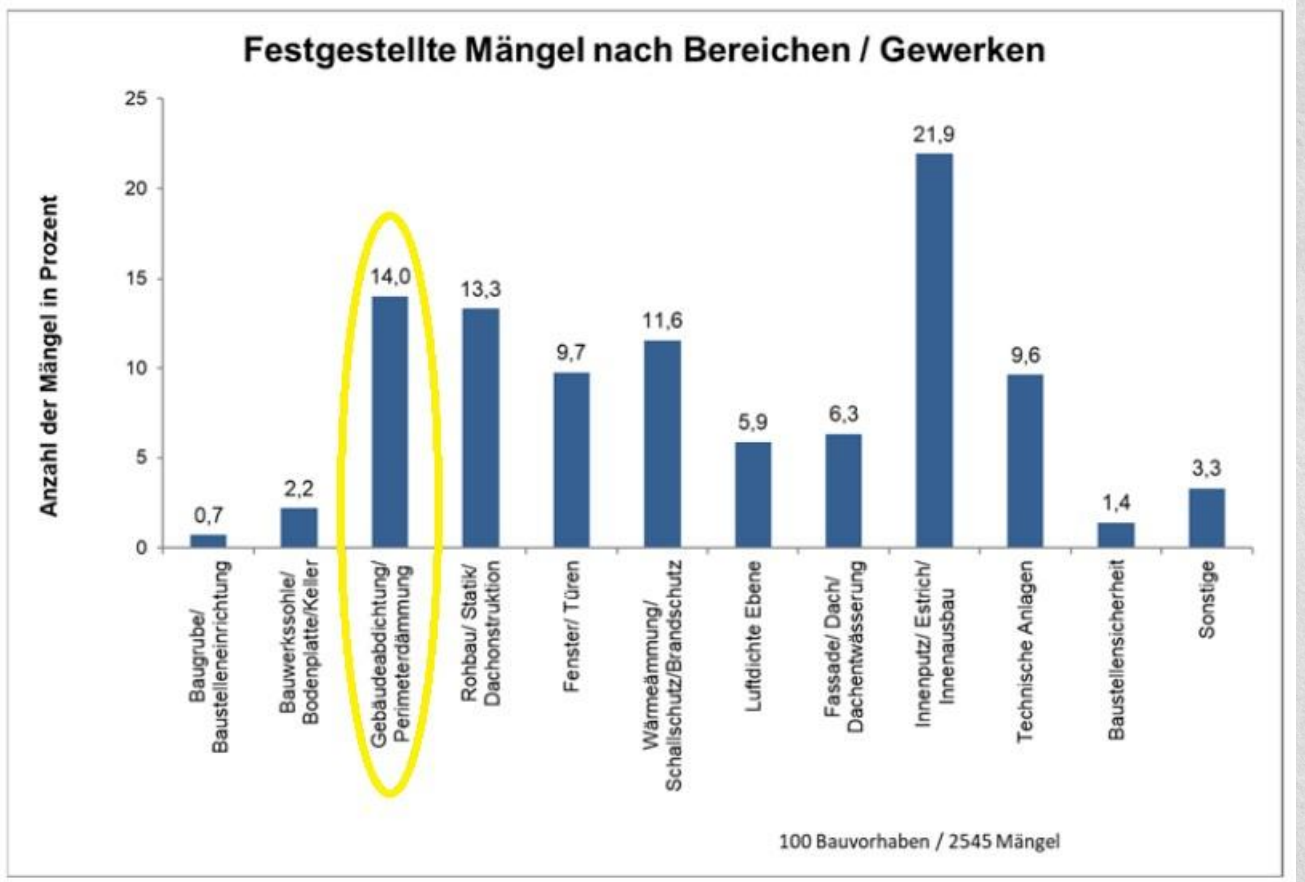

1. Gewerkübergreifende Tätigkeiten
2. Feuchtigkeit (kapillar, drückend, Spritzwasser)
3. Chemischer Angriff (Chlorid, Nitrat und Sulfat)
4. Viele unterschiedliche Situationen (WDVS, Mauerwerk etc.)
5. Temperatur / Witterungsverhältnisse
6. Baulicher Ablauf führt zu Problemen
7. Verantwortungen oftmals unklar
8. Fehlende Sachkunde
9. Bauphysikalische Anforderungen
10. Anschluss an Detailpunkten (z.B. bodentiefe Türen / Fenster)
11. Anwendung unterschiedlichster Materialien (FPD, MDS etc.)
12. Planung bereits im Vorfeld mangelhaft
13. Verändernde Anforderungen über die Jahre (Starkregen)
14. Niveaugleiches Bauen
15. Unübersichtliches Regelwerk DIN 18533
16. Nicht sofort ersichtlicher Schaden
17. Baugrundveränderungen
18. Rissbildung durch unterschiedliche Materialien

wolf

Workshop thepro DDS - Sockelabdichtung

1) Überblick Sockelabdichtung nach DIN 18533

Welche Norm ist für was verantwortlich?

DIN 18531
Abdichtung von genutzten und nicht genutzten Dächern

DIN 18532
Abdichtung von befahrbaren Verkehrsflächen aus Beton

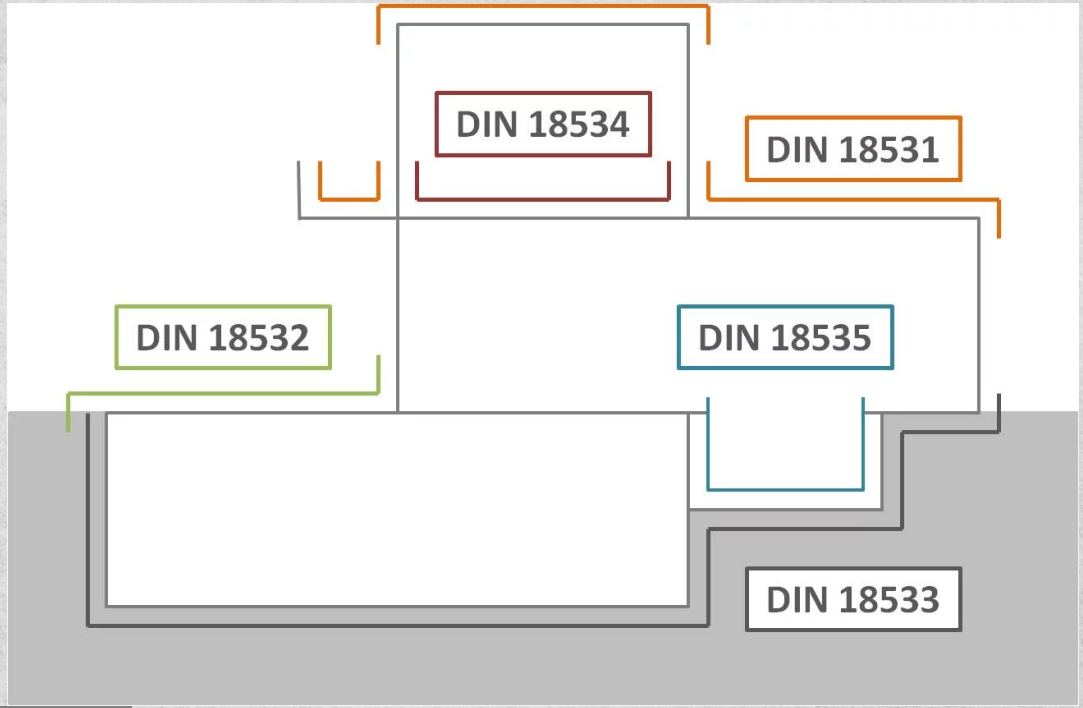

DIN 18533
Abdichtung von erdberührten Bauteilen

DIN 18534
Abdichtung von Innenräumen

DIN 18535
Abdichtung von Behältern und Becken

Workshop thepro DDS - Sockelabdichtung

Warum dieser Bereich auch für Sie relevant ist

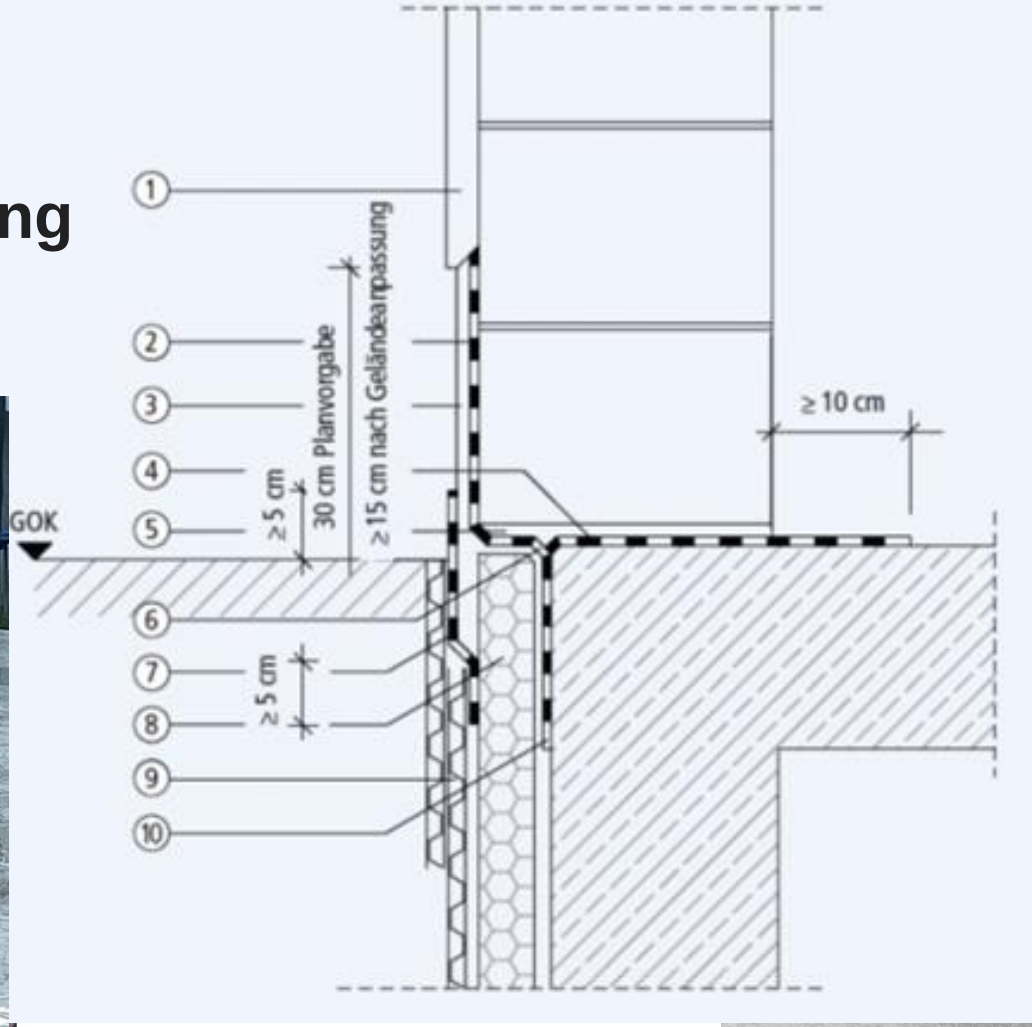

Workshop thepro DDS - Sockelabdichtung

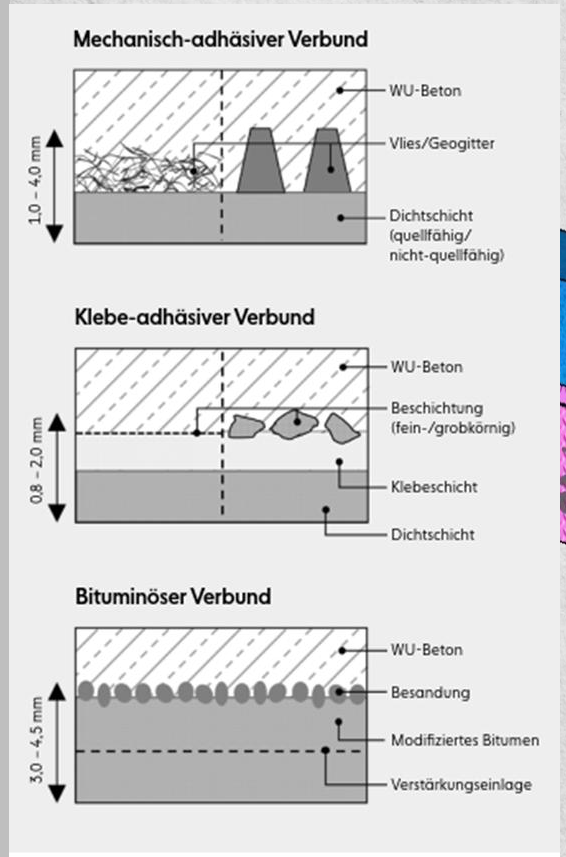

Bild H.2. Aufbau von unterschiedlichen Frischbetonverbundsystemen nach ihren Verbundmechanismen (aus [2], nicht maßstäblich)

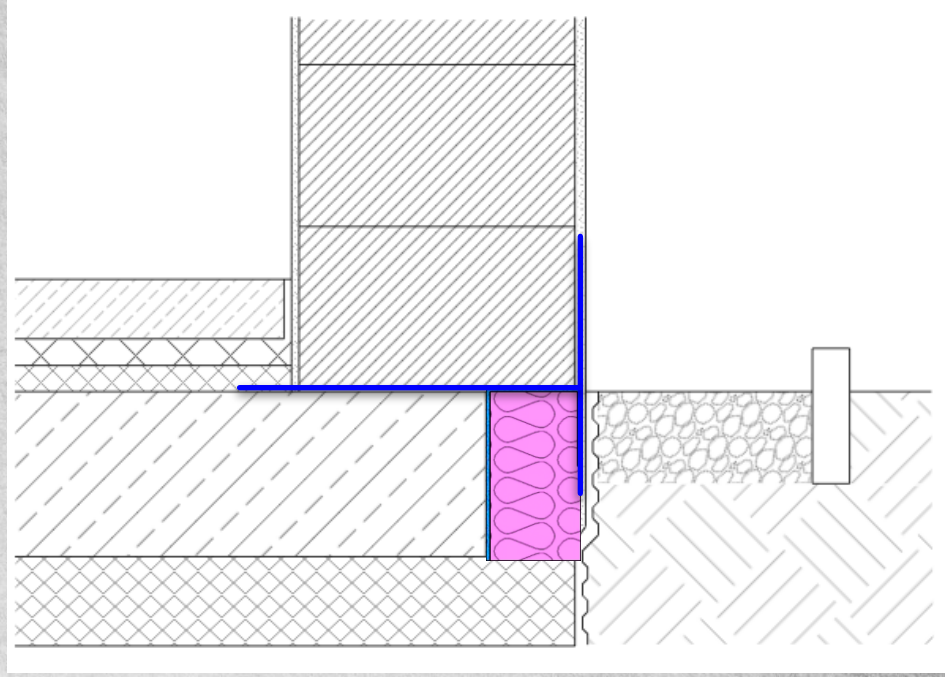

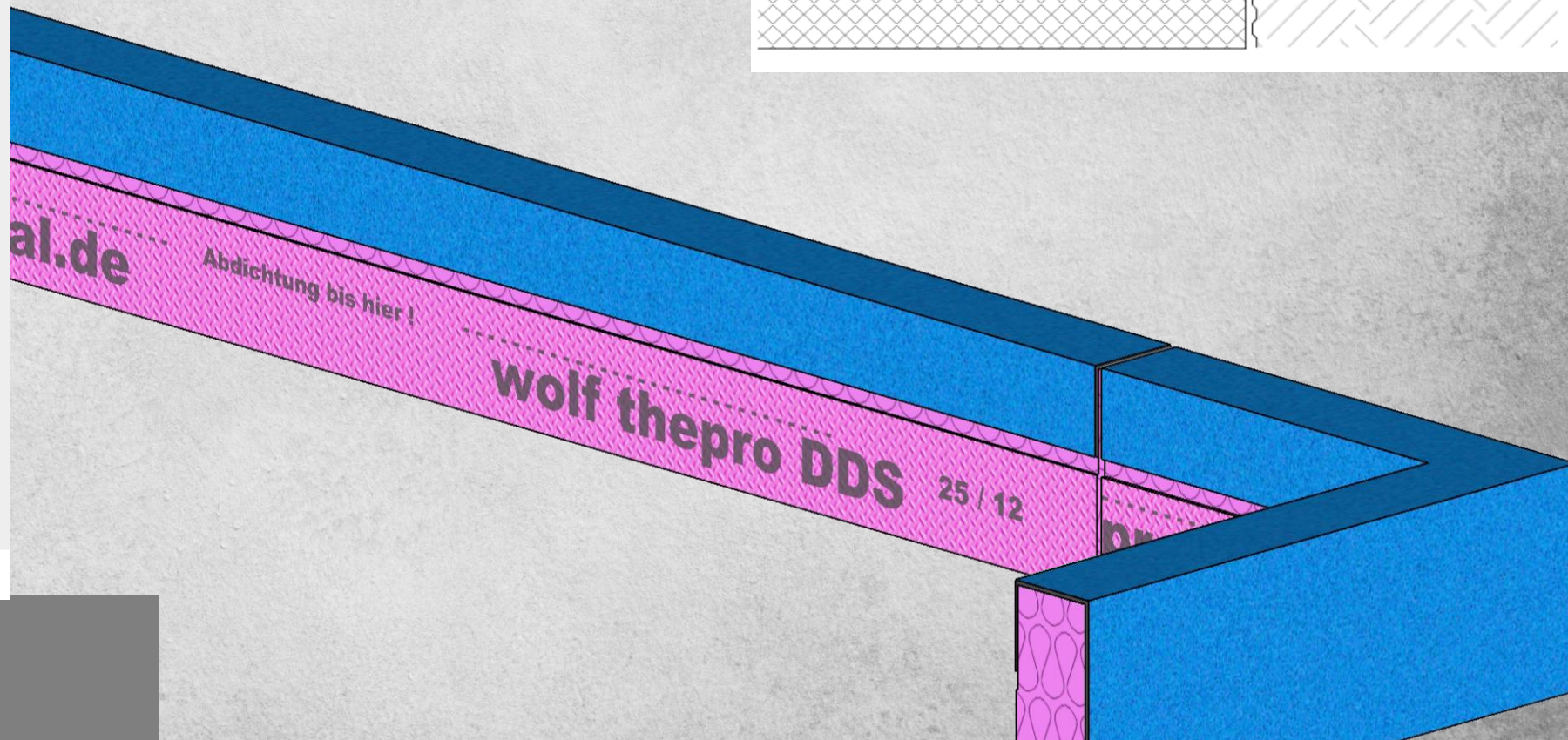

wolf

Workshop thepro DDS - Sockelabdichtung

5. Thepro DDS

Prüfung mit der KIW

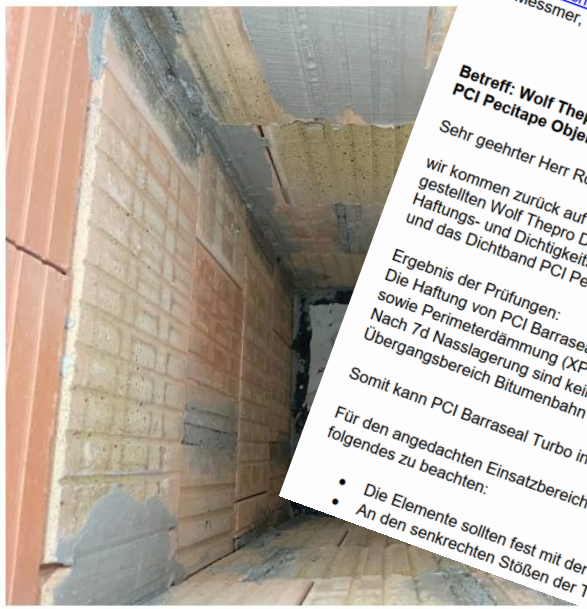

Bild 9: Innenseite Versuchskörper Thepro DDS mit XPS na

Fa. Roland Wolf GmbH
Großes Wert 21
89166 Erbach
E-Mail: info@thepro-keller.de
Kopie: Fa. Ziegelwerk 89287 Bellenberg, Hr. Wolfgang Schadl, E-Mail: wolfgang.schadl@ziegelwerk-bellenberg.de
Hr. Messmer, Hr. Rösch

Betreff: Wolf Thepro DDS, Haftungs- und Dichtigkeitsprüfungen mit PCI Barraseal Turbo und PCI Pecitape Objekt

Sehr geehrter Herr Roland Wolf,

wir kommen zurück auf die von Herrn Wolfgang Schadl, Ziegelwerk Bellenberg, zur Verfügung gestellten Wolf Thepro DDS Dämmelemente. Im Werk der PCI Augsburg GmbH erfolgten damit Haftungs- und Dichtigkeitsprüfungen. Zur Anwendung kam die Dichtschlämme PCI Barraseal Turbo und das Dichtband PCI Pecitape Objekt. Siehe hierzu die angefügte Dokumentation der Tests.

Ergebnis der Prüfungen:
Die Haftung von PCI Barraseal Turbo inkl. PCI Pecitape Objekt, auf besandeter Bitumenbahn sowie Perimeterdämmung (XPS Dämmstoff), war sehr gut.
Nach 7d Nasslagerung sind keine Unterwanderungen zu erkennen gewesen. Der Übergangsbereich Bitumenbahn zu PCI Barraseal Turbo-Beschichtung war trocken.

Somit kann PCI Barraseal Turbo inkl. PCI Pecitape Objekt zur Anwendung kommen.

Für den angedachten Einsatzbereich der Dämmelemente an Wandsockeln bitten wir folgendes zu beachten:

- Die Elemente sollten fest mit der Betonkonstruktion verbunden sein.
- An den senkrechten Stößen der Thepro DDS-Elemente dürfen keine übermäßigen

i.A. Dirk ...
Planer und Obje...

PCI Augsburg GmbH
Piccardistraße 11, 86159 Augsburg
Postfach 10 22 47, 86012 Augsburg
Tel. +49 (8 21) 59 01-0
Fax +49 (8 21) 59 01-372

Unsere Zeichen
VK-S/GH/Wolf Dämmelement
Thepro DDS
Augsburg,
24.01.2020

Es schreibt / Telefon
Günther Haas

remmers

PCI Für Bau-Profis
A brand of BASF – We create chemistry

Sopro feinste Bauchemie

Bauwerksabdichtungen mit wolfseal FBV-Dichtungsbahn und Sopro ZR Turbo MAXX ZR 618

Dichtung	wolfseal FBV-Dichtungsbahn	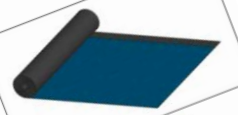
Detailausbildung	Sopro ZR Turbo MAXX ZR 618 Sopro KellerDicht-Armierung KDA 662	

Auf der fest anhaftenden wolfseal FBV-Dichtungsbahn kann die Abdichtung mit Sopro ZR Turbo MAXX ZR 618 angeschlossen werden. Dazu muss die wolfseal FBV-Dichtungsbahn sauber vorliegen. Überlappungsbereiche sollten mindestens 50 mm breit angelegt werden. Die Sopro ZR Turbo MAXX ZR 618 wird zweilagig ausgeführt, unter Einlage von Sopro KellerDicht-Armierung KDA 662 im Überlappungsbereich in die erste Lage der Sopro ZR Turbo MAXX ZR 618. Die Gesamttrockenschichtdicke der Sopro ZR Turbo MAXX ZR 618 richtet sich nach der Wassereinwirkungsklasse und liegt zwischen 2,0 mm und 4,0 mm.

kiwa

Kiwa GmbH
Bautest Augsburg
Finkenweg 7
86368 Gersthofen
T: +49 (0) 821 72024 – 0
F: +49 (0) 821 72024 – 40
E: DE.info.kiwaaugsburg@kiwa.com
www.kiwa.com

Kiwa GmbH

Kiwa GmbH, Finkenweg 7, 86368 Gersthofen

Roland Wolf GmbH
Großes Wert 21
89155 Erbach

Anlage Ca: Zusammenfassung des Prüfberichts A2316248a

Auftraggeber: Roland Wolf GmbH

Projekt: Dokumentation – Versuchsaufbau Thepro DDS und Glapor

Von der Roland Wolf GmbH, vertreten durch Herrn Wolf, erhielt die Kiwa GmbH, zur Dokumentation einer Versuchsdurchführung, an vom Auftraggeber erstellten Versuchsaufbauten zu den Produkten „Thepro DDS" und „Glapor" in Verbindung mit Abdichtungssystemen der Firma Remmers GmbH.

...chstellen von außen wirkenden Einflüssen (Drückendes Wasser) wurden die Versuchskörper je... n Schultcontainer gestellt. Diese wurden zum Versuchsstart mit Wasser befüllt, sodass die Ver... modelle 1 m ab Unterkante Versuchskörper im Wasser standen (1 Meter Wassersäule = 9,80665 ... Diese sollten die Anforderungen an eine mäßige Einwirkung von drückendem Wasser für 1 mWS ...nlehnung für W2.1-E an die DIN 18533 simulieren.

...e Wassereinwirkungsklasse wurde bis zu einem Wasserdruck von 1 m Wassersäule simuliert.

Folgende Materialien wurden für den Versuchskörper „Thepro DDS mit XPS" verwendet:
- Bewehrte Bodenplatte aus WU Beton
- Sockelabdichtung (Thepro DDS)
- Außenbeschichtung (Remmers GmbH)
  - 2 Seitenflächen mit MB TX 2K
  - 2 Seitenflächen mit MB 1K rapid
- Ziegel

...lien wurden für den Versuchskörper „Thepro DDS mit Glapor" verwendet:
- ...platte aus WU Beton
- ...o DDS)
- ...GmbH)

...stung.

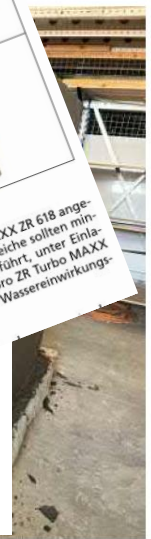

wolf

Workshop thepro DDS - Sockelabdichtung

3. Basics

Workshop thepro DDS - Sockelabdichtung

thepro DDS - Varianten

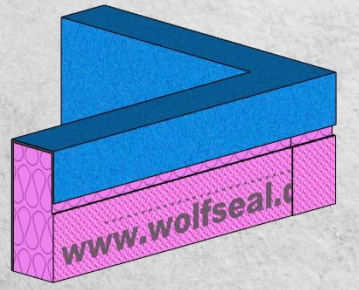

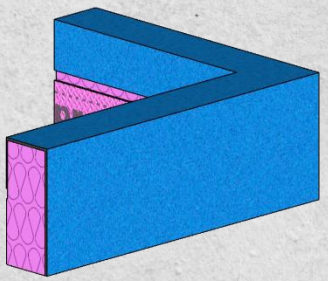

thepro DDS Gerade:

- 240 cm Standardlänge
- Bodenplatten 20, 25, 30, 35, 40 cm Höhe
- für Keller/Deckenrand immer 60 cm Höhe
- Dämmstoffstärken von 80 – 200 mm
- meistens 30 Stk. / 72 lfm je Palette

thepro DDS Außen- und Innenecke:

- 120 cm Standardlänge (insgesamt)
- Bodenplatten 20, 25, 30, 35, 40 cm Höhe
- für Keller/Deckenrand immer 60 cm Höhe
- Dämmstoffstärken von 80 – 200 mm
- immer 24 Stück je Palette

wolf

Workshop thepro DDS - Sockelabdichtung

thepro DDS - Varianten

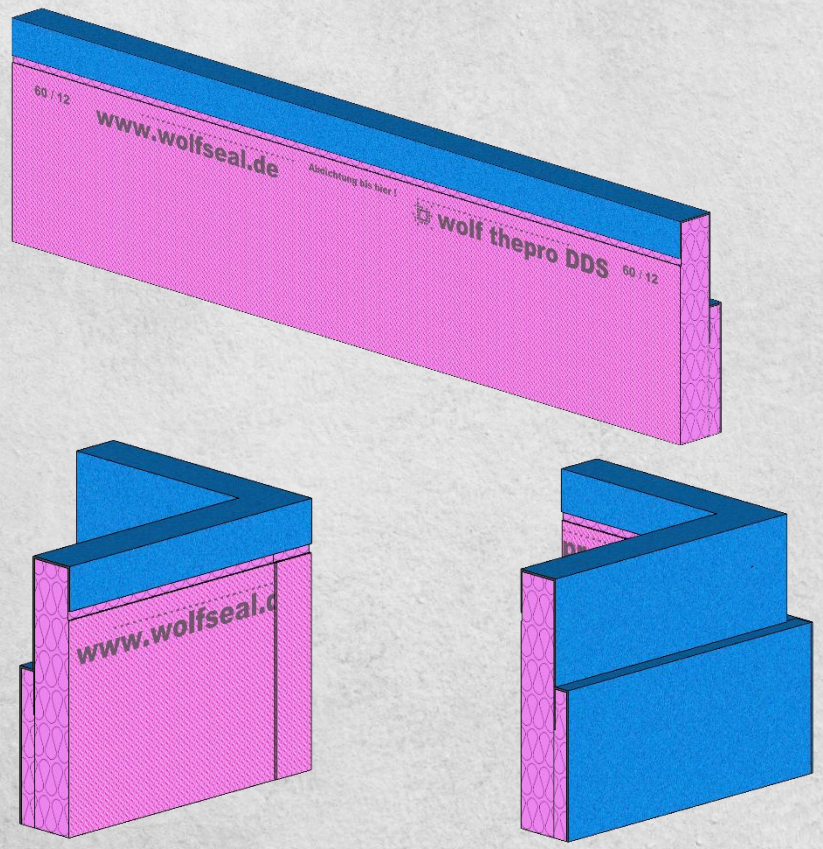

thepro DDS Deckenversprung:

- 240 cm Standardlänge
- Deckenstärke individuell wählbar
- für Keller/Deckenrand immer 60 cm Höhe
- Dämmstoffstärken von 80 – 200 mm
- inkl. Versprung der Dämmstoffstärke auf Anfrage

thepro DDS Deckenversprung
Außen- und Innenecke:

- 120 cm Standardlänge (insgesamt)
- Deckenstärke individuell wählbar
- für Keller/Deckenrand immer 60 cm Höhe
- Dämmstoffstärken von 80 – 200 mm
- inkl. Versprung der Dämmstoffstärke auf Anfrage

wolf

Workshop thepro DDS - Sockelabdichtung

thepro DDS – Anfrage-/Bestellformular

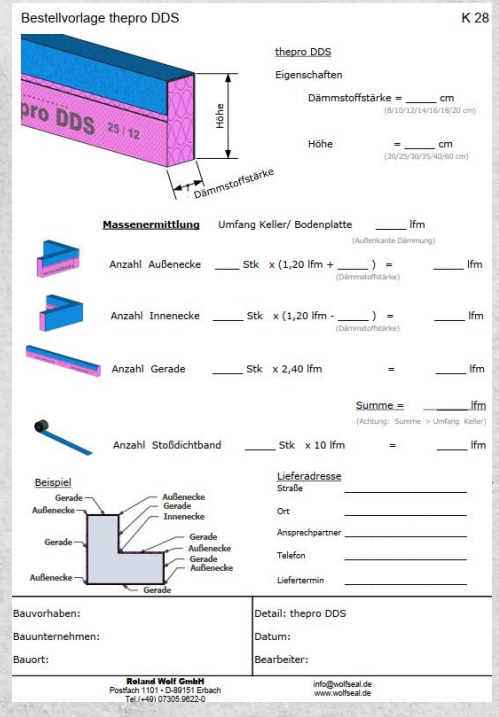

Bestellvorlage thepro DDS K 28

thepro DDS

Eigenschaften

Dämmstoffstärke = _____ cm (8/10/12/14/16/18/20 cm)

Höhe = _____ cm (20/25/30/35/40/60 cm)

Massenermittlung Umfang Keller/ Bodenplatte _____ lfm (Außenkante Dämmung)

Anzahl Außenecke ____ Stk x (1,20 lfm + _____) = _____ lfm (Dämmstoffstärke)

Anzahl Innenecke ____ Stk x (1,20 lfm - _____) = _____ lfm (Dämmstoffstärke)

Anzahl Gerade ____ Stk x 2,40 lfm = _____ lfm

Summe = _____ lfm (Achtung: Summe > Umfang Keller)

Anzahl Stoßdichtband ____ Stk x 10 lfm = _____ lfm

Beispiel

Lieferadresse

Straße

Ort

Ansprechpartner

Telefon

Liefertermin

Bauvorhaben:

Bauunternehmen:

Bauort:

Detail: thepro DDS

Datum:

Bearbeiter:

Roland Wolf GmbH
Postfach 1101 • D-89151 Erbach
Tel.(+49) 07305.9622-0
info@wolfseal.de
www.wolfseal.de

K028 - thepro DDS Bestellvorlage_Formular.pdf

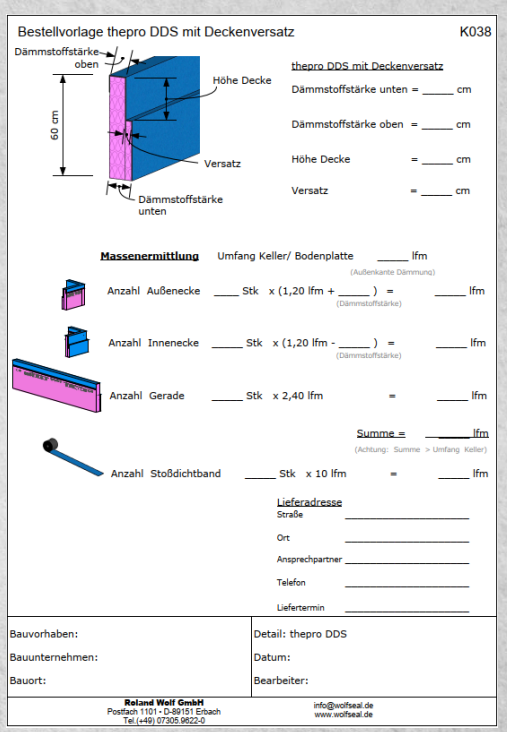

Bestellvorlage thepro DDS mit Deckenversatz K038

Dämmstoffstärke oben

Höhe Decke

60 cm

Versatz

Dämmstoffstärke unten

thepro DDS mit Deckenversatz

Dämmstoffstärke unten = _____ cm

Dämmstoffstärke oben = _____ cm

Höhe Decke = _____ cm

Versatz = _____ cm

Massenermittlung Umfang Keller/ Bodenplatte _____ lfm (Außenkante Dämmung)

Anzahl Außenecke ____ Stk x (1,20 lfm + _____) = _____ lfm (Dämmstoffstärke)

Anzahl Innenecke ____ Stk x (1,20 lfm - _____) = _____ lfm (Dämmstoffstärke)

Anzahl Gerade ____ Stk x 2,40 lfm = _____ lfm

Summe = _____ lfm (Achtung: Summe > Umfang Keller)

Anzahl Stoßdichtband ____ Stk x 10 lfm = _____ lfm

Lieferadresse

Straße

Ort

Ansprechpartner

Telefon

Liefertermin

Bauvorhaben:

Bauunternehmen:

Bauort:

Detail: thepro DDS

Datum:

Bearbeiter:

Roland Wolf GmbH
Postfach 1101 • D-89151 Erbach
Tel.(+49) 07305.9622-0
info@wolfseal.de
www.wolfseal.de

K038 -DDS mit Deckenversatz.pdf

Workshop thepro DDS - Sockelabdichtung

thepro DDS – Montagevideo Bodenplatte

Workshop thepro DDS - Sockelabdichtung

thepro DDS – Montagevideo Kellerdecke

thepro DDS - Sockelabdichtung

Vorteile für Planer:

1. Klarheit über die Ausführung des Sockeldetails
2. Geprüfte Systemlösung inkl. Ausschreibungstexten
3. Vermeiden von Fehlerquellen beim Einsatz unseres Systems
4. Verschiedene Trägermaterialien möglich
(bspw. Armacell, Schaumglas)

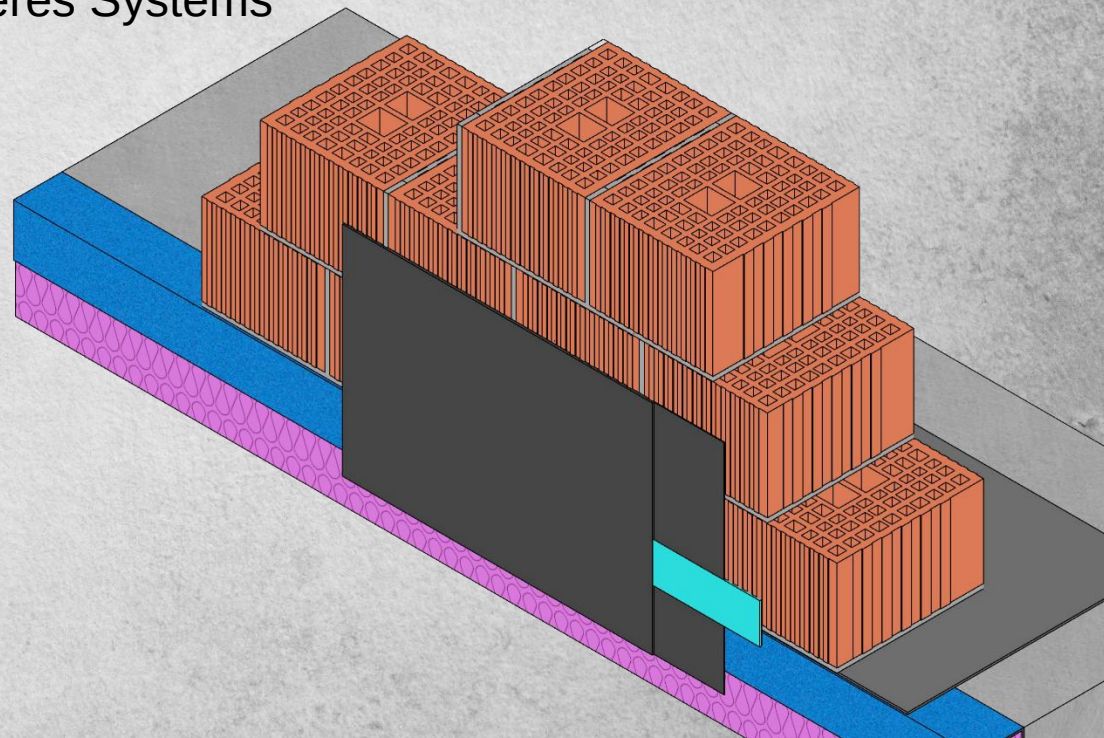

wolf

thepro DDS - Sockelabdichtung

Vorteile für Bauunternehmer / Anwender:

1. Klarheit über die Ausführung des Sockeldetails
2. Schalen, Dämmen und Abdichten in einem Arbeitsgang
3. Kein Sockelziegel / zurückversetzen des Mauerwerks nötig
4. Nahezu witterungsunabhängig in der Verarbeitung
5. Flexible Anschlussmöglichkeiten an Mauerwerk, Türen und bodentiefe Fenster
6. Schnelle Verarbeitung aufgrund vorgefertigter Ecken und 240 cm Elementlänge

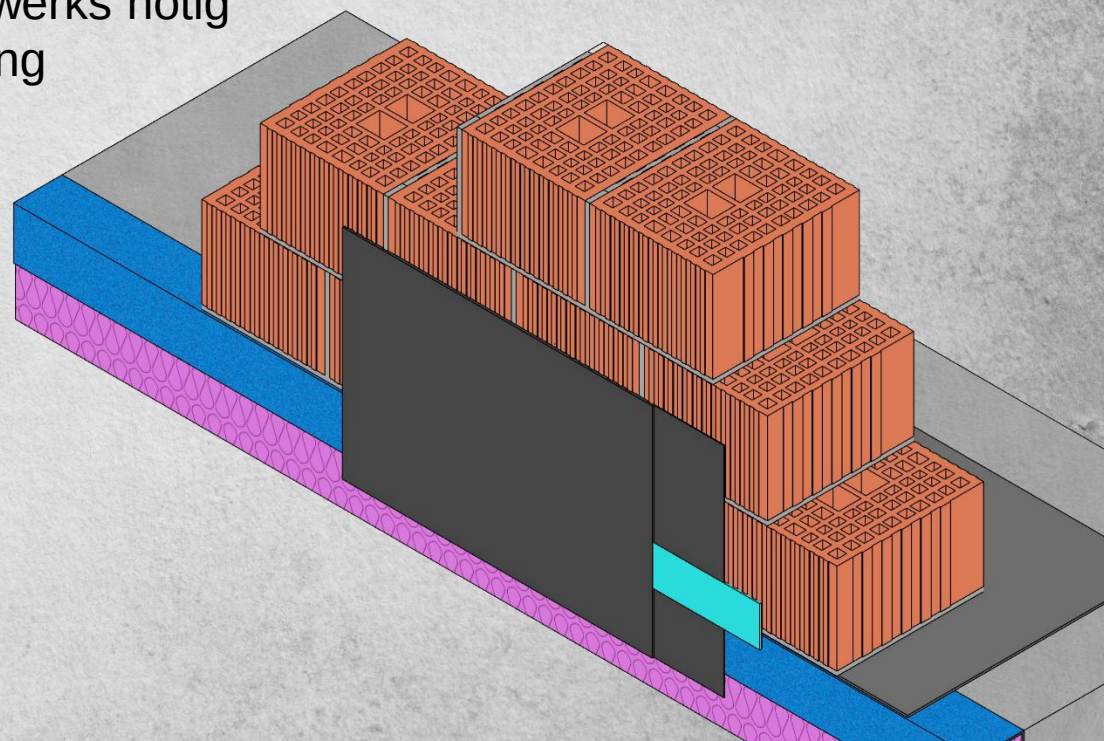

wolf

Vielen Dank für Ihre Aufmerksamkeit

Kontaktdaten:

Lucas Sieger
sieger@wolfseal.de
0151 19008511

wolf